男子

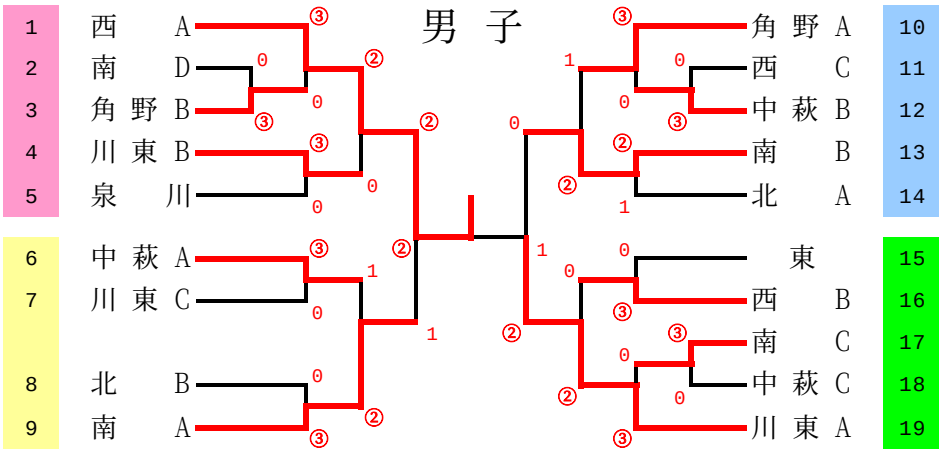

1回戦

2	南 D	0	上横荒	甲山井	矢三川	野好向	0	—	④	星千高	加葉橋	高森入	原江	③	角野 B	3
							1	—	④							
							1	—	④							
11	西 C	0	渡佐個	部光	秋首小	吉藤笠原	0	—	④	山堤松	口平本	秦森	原川	③	中萩 B	12
							1	—	④							
							1	—	④							
17	南 C	③	柿井石	木戸川	小赤河	野瀬野	④	—	3	宇曽守	野我谷	田井伊	端下藤	0	中萩 C	18
							④	—	1							
							④	—	0							

2回戦

1	西 A	③	山近矢	内藤島	星粂安	加野永	④	—	0	高星千	橋加葉	入高森	江原	0	角野 B	3
							④	—	0							
							④	—	1							
4	川東 B	③	新村高	田尾橋	秋吉白	山田崎	④	—	1	稲清柚	田水山	渡香	原邉川	0	泉 川	5
							④	—	0							
							④	—	1							
6	中萩 A	③	高河羽	橋内淵	河神篠	野野原	④	—	2	満宮近	田内藤	神神合	野野田 隼和	0	川東 C	7
							④	—	1							
							④	—	2							
8	北 B	0	坂宮青	東崎木	白戸神	石田野	0	—	④	小稲木	畑見村	上越	甲野 菅	③	南 A	9
							0	—	④							
							0	—	④							
10	角野 A	③	山西近	内山藤	近大川	田野村	④	—	2	山堤松	口平本	秦森	原川	0	中萩 B	12
							④	—	1							
							④	—	3							
13	南 B	②	森掛加	田水藤	井乾石	上井	1	—	④	坂佐上	東光野	佐宮渡	藤崎部	1	北 A	14
							④	—	2							
							④	—	2							
15	東	0	倉塩	瀬秦崎	兵永寺	頭易田	2	—	④	岡渡今	野辺田	大薦	西田 菅	③	西 B	16
							2	—	④							
							1	—	④							
17	南 C	0	柿井石	木戸川	小赤河	野瀬野	2	—	④	加畑田	藤野尾	矢岩尾	葺佐崎	③	川東 A	19
							2	—	④							
							1	—	④							

3回戦(準々決勝)

1	西 A	②	山矢近	内島藤	星安粂	加永野	④	—	2	新村高	田尾橋	秋吉白	山田崎	0	川東 B	4
							④	—	0							
								—								
6	中萩 A	1	高河羽	橋内淵	河神篠	野野原	1	—	④	小稲木	畑見村	上越	甲野 菅	②	南 A	9
							④	—	3							
							2	—	④							
10	角野 A	1	近山西	藤内山	川近大	村田野	0	—	④	森掛加	田水藤	井乾石	上井	②	南 B	13
							④	—	1							
							1	—	④							
16	西 B	0	岡渡今	野辺田	大薦 菅	西田	0	—	④	加畑田	藤野尾	矢岩尾	葺佐崎	②	川東 A	19
							1	—	④							
								—								

準決勝

1	西 A	②	山矢近	内島藤	星安粂	加永野	④	—	3	小稲木	畑見村	上越	甲野 菅	1	南 A	9
							3	—	④							
							④	—	0							
13	南 B	0	森掛加	田水藤	井乾石	上井	0	—	④	加畑田	藤野尾	矢岩尾	葺佐崎	②	川東 A	19
							3	—	④							
								—								

3位決定戦(3面展開)

9	南 A	②	稲小木	見畑村	越上 菅	野甲	④	—	2	加掛森	藤水田	石乾井	井上	1	南 B	13
							④	—	0							
							0	—	④							

決勝(3面展開)

1	西 A	②	山近矢	内藤島	星粂安	加野永	2	—	④	加畑田	藤野尾	矢岩尾	葺佐崎	1	川東 A	19
							④	—	3							
							④	—	0							

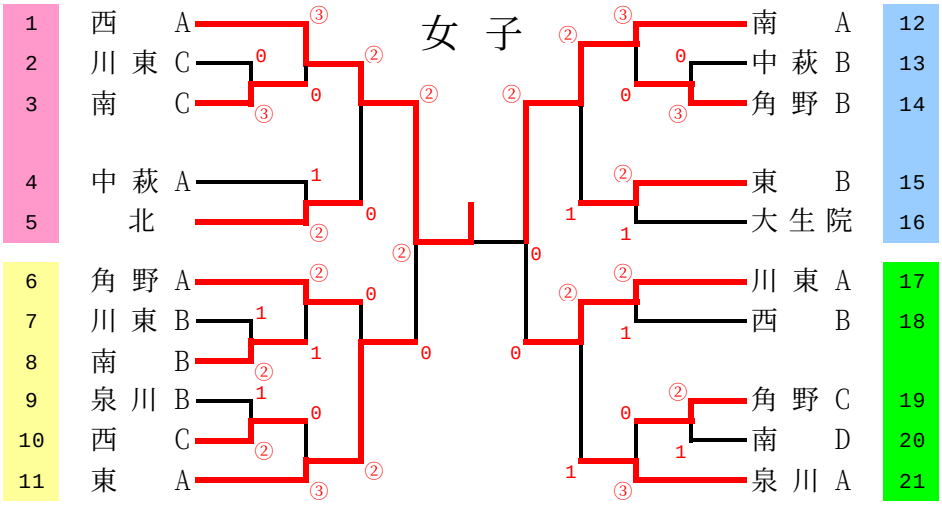

1回戦

2	川 東 C	0	永高松 易本木 ・ 松斉鈴 垣藤木	3 1 0	— — —	④ ④ ④	宮仙日 崎波野 ・ 高土山 橋岐本	③	南 C	3
7	川 東 B	1	真森 鍋林田 ・ 氏印石 家南川	④ 0 0	— — —	0 ④ ④	宮玉加 崎井藤 ・ 渡小松 部原平	②	南 B	8
9	泉 川 B	1	妻藤高 鳥本橋 ・ 星篠佐 場原伯	④ 0 1	— — —	0 ④ ④	荒 南大 井 久 ・ 宇豊河 佐田保 美田江	②	西 C	10
13	中 萩 B	0	斉町西 藤田村 ・ 中十黒 森河瀬	1 2 0	— — —	④ ④ ④	岡伊河 田藤端 ・ 石木西 川村岡	③	角 野 B	14
19	角 野 C	②	近白高 藤川橋 ・ 近金宮 藤子川	④ 3 ④	— — —	0 ④ 0	宇園 高部 荻 ・ 河近白 野藤田	1	南 D	20

2回戦

1	西 A	③	井渡久 下部保 ・ 塩塩田 崎崎曽 都楓我	④ ④ ④	— — —	0 0 0	宮日仙 崎野波 ・ 高山土 橋本岐	0	南 C	3
4	中 萩 A	1	高萩 森橋原 ・ 大工土 西藤居	1 ④ ④	— — —	④ 1 ④	久伊高 保藤橋 ・ 関木川 村端	②	北	5
6	角 野 A	②	浅岡小 野田菅 ・ 今栗福 井原島	④ 0 ④	— — —	1 ④ 0	宮玉加 崎井藤 ・ 渡小松 部原平	1	南 B	8
10	西 C	0	大荒 久南井 保 ・ 河豊宇 江田佐 美	0 0 0	— — —	④ ④ ④	小松伊 野本藤 ・ 近戸宮 藤田原	③	東 A	11
12	南 A	③	横岩村 山元上 ・ 浅梅末 井林次	④ ④ ④	— — —	1 1 3	伊河岡 藤端田 ・ 木西石 村岡川	0	角 野 B	14
15	東 B	②	高山田 橋本坂 ・ 渡加白 辺藤石	2 ④ 1	— — オープン	④ 2 ④	野内小 口藤野 ・ 渡宮渡 邊武邊	1	大 生 院	16
17	川 東 A	②	藤三渡 田木辺 ・ 池岡眞 田田鍋	2 ④ ④	— — —	④ 2 2	岸森石 川 ・ 一宮酒 色崎井	1	西 B	18
19	角 野 C	0	高白二 橋川宮 ・ 宮金中 川子川	1 ④ 1	— — —	④ ④ ④	脇鈴原 野 ・ 古石伊 川川藤	③	泉 川 A	21

3回戦（準々決勝）

1	西 A	②	渡井久 部下保 ・ 塩塩田 崎崎曽 都楓我	④ ④ —	— — —	0 0	久伊高 保藤橋 ・ 関木川 村端	0	北	5
6	角 野 A	0	岡小浅 田菅野 ・ 栗福今 原島井	1 0 —	— —	④ ④	小伊松 野藤本 ・ 近宮戸 藤原田	②	東 A	11
12	南 A	②	横岩村 山元上 ・ 浅梅末 井林次	④ 1 ④	— — —	0 ④ 1	山高田 本橋坂 ・ 加渡白 藤辺石	1	東 B	15
17	川 東 A	②	藤三渡 田木辺 ・ 池岡眞 田田鍋	0 ④ ④	— — —	④ 1 2	神鈴原 野野 ・ 加石伊 藤川藤	1	泉 川 A	21

準決勝

1	西 A	②	井渡久 下部保 ・ 塩塩田 崎崎曽 都楓我	④ ④ —	— — —	3 2	松小伊 本野藤 ・ 戸近宮 田藤原	0	東 A	11
12	南 A	②	横岩村 山元上 ・ 浅梅末 井林次	④ ④ —	— — —	0 2	藤三渡 田木辺 ・ 池岡眞 田田鍋	0	川 東 A	17

3位決定戦

11	東 A	②	小伊松 野藤本 ・ 近宮戸 藤原田	④ ④ —	— — —	2 0	三渡藤 木辺田 ・ 眞岡池 鍋田田	0	川 東 A	17

決勝

1	西 A	②	井渡久 下部保 ・ 塩塩田 崎崎曽 都楓我	④ ④ —	— — —	2 1	横岩村 山元上 ・ 浅梅末 井林次	0	南 A	12